ФД.60К.780.001

Ra 12,5 (√)

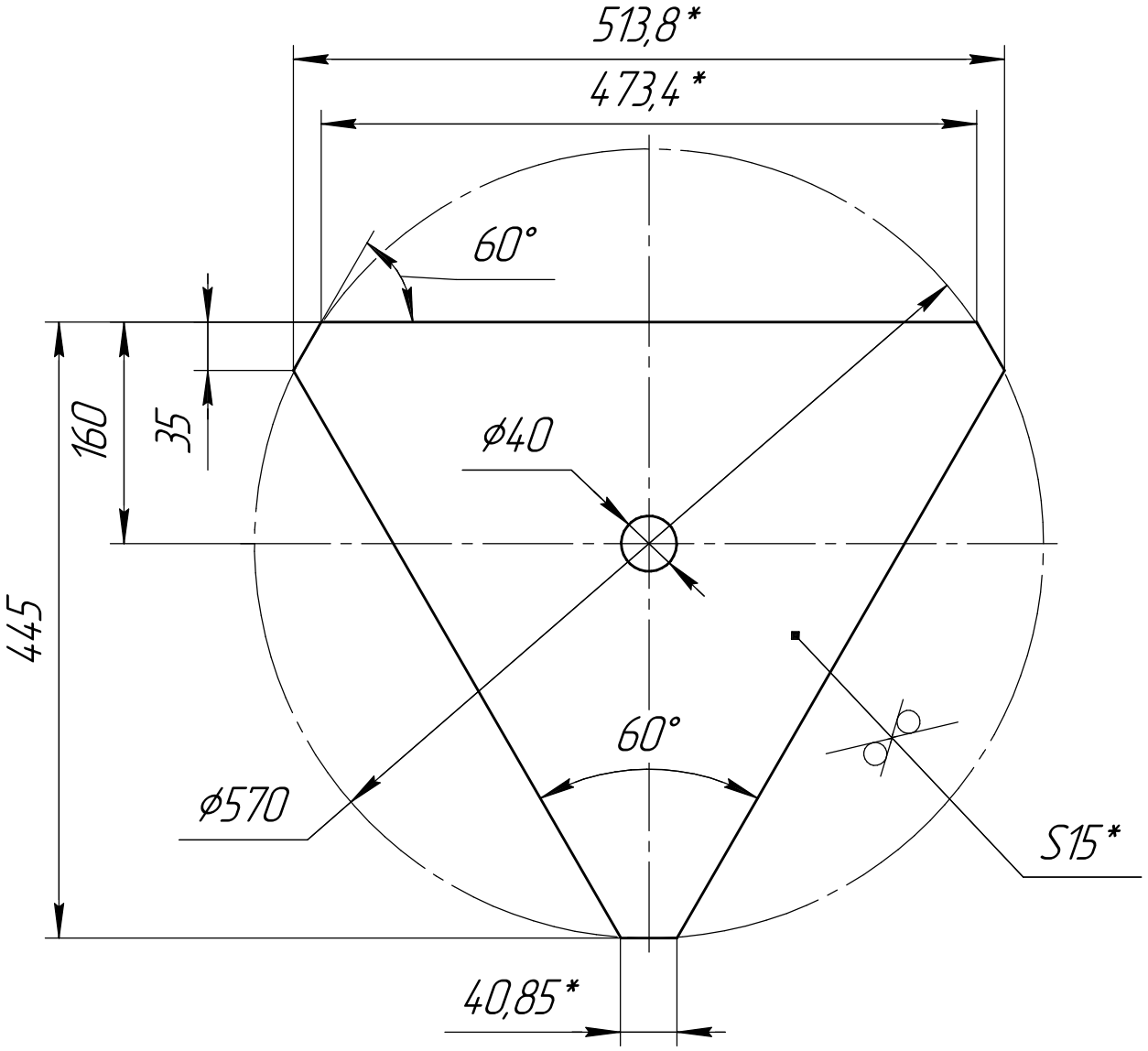

1. *Размеры для справок.
2. Общие допуски по ГОСТ 30893.1 – 2002: H14, h14, IT14/2.

Изм.	Лист	№ докум.	Подп.	Дата	ФД.60К.780.001		
Разраб.		Борисов		24.02.2015	Основание	Лит.	Масса	Масштаб
Пров.		Абросов		24.02.2015		И	15,2	1:5
Т.контр.						Лист	Листов 1	
Рук.		Капитонов		24.02.2015	Лист Б-ПН-15 ГОСТ 19903-74 / Ст3пс ГОСТ 14637-89	ФЦЯРБ	
Н.контр.		Саленок		24.02.2015			
Утв.							

Перв. примен. | Справ. № | Подп. и дата | Инв. № дубл. | Взам. инв. № | Подп. и дата | Инв. № подл.

Копировал | Формат А4